Электромеханические листогибы SUPER LINE

Тип: SFM, SFM 3S

Моторные гибочные станки «СФМ» (SFM), конструкции жесткой сварки, предназначены для произвоства воздухотехнических квадратных трубопроводов и L-профилей с фланцами типа TDC или TDF. Планка фиксатора (упора) дает возможность точного определения и установления положения перед фальцовкой продукции разной длины, что облегчает обслуживание машины одним оператором.

Гибочные станки «СФМ» предлагаем в следующих модификациях:

«СФМ»(SFM)- прижимная планка целостная, фальцовочная планка и планка рабочего стола сегментные.

«СФМ 3С» (SFM 3S) - прижимная, фальцовочная и планка рабочего стола сегментные.

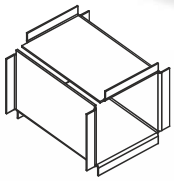

Duct for TDC connection

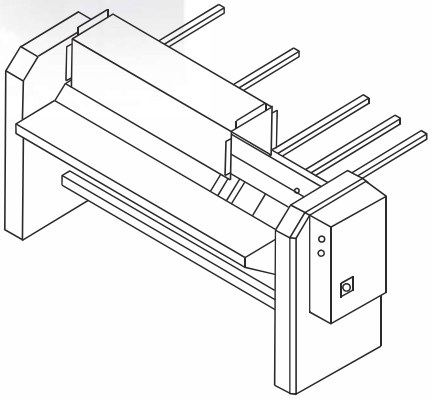

базовая комплектация:

- планка прижимной балки 80°
- сегменты укладки и фальцовки
- передний опорный стол
- ручная натройка одного угла изгиба тип "MA" (см. страницу 17)
- ножная педаль (см. страницу 18)

Специальное комплектация:

- инструменты, орудия, соответственно типу машины (см. страницу 14)
- управление типа PT1, PUD, NC 1A, CNC 2A, CNC 3A, FF101 (см. страницу 17, 18, 19)
- моторический задний упор "MDZ" (см. страницу 21)
- ручные задние упоры типа "MOD", "MPD" (см. страницу 20)
- планки и сегменты для нержавеющей стали
- специальные планки, плинтсы и сегменты

Мы рекомендуем:

Электромеханические гильотины

MPS

Технические характеристики SUPER LINE

модель		Рабочая длина	Толщина металла сталь 400N/mm²	Толщина металла нерж. сталь 600N/mm²	Толщина металла алюминий 275N/mm²	Минимальное измерение профиля	Мощность	Длина	Ширина	Высота	Масса
		мм	мм	мм	мм	мм	кВт	мм	мм	мм	кг
SFM SFM 3H	**20/15**	2020	1,50	1,10	2,50	180x180	0,37/0,75	2760	810	1160	1580
	25/15	2520	1,50	1,10	2,50	220x220	0,75/1,1	3240	825	1180	1820
	30/15	3020	1,50	1,10	2,50	250x250	0,75/1,1	3740	825	1180	2070

H.M.Transtech spol. s.r.o
Volgogradská 13/B, 080 01 Prešov, Slovakia
e-mail: sales@hmtranstech.com, www.hmtranstech.com
tel.: +421 51 7718 516

Производитель оставляет за собой право на изменение всех данных без предварительного предупреждения.